Blackmer www.blackmer.com	TYPE	SIZE	UNIT STYLE	DIMENSIONS 108-107
	SMVP 15C SMVP 30C	1.5	PO	Section 100 Effective JULY 2015 Replaces JULY 2002 Page 1 / 2

RIGHT HAND ROTATION

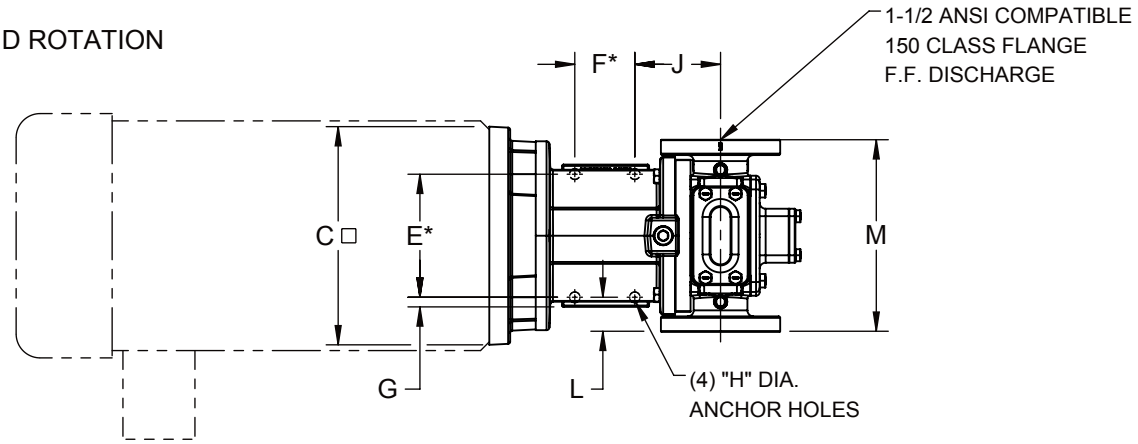

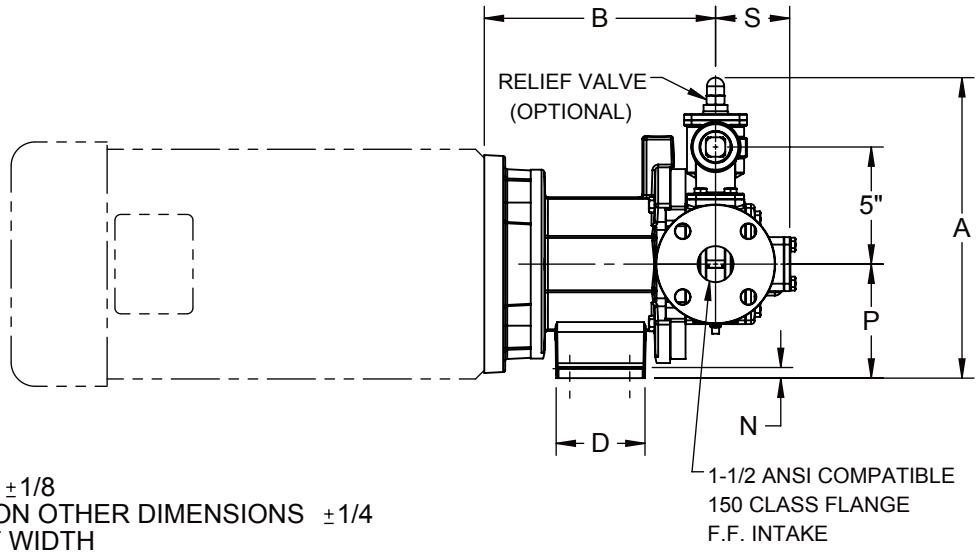

* TOLERANCE ±1/8
TOLERANCE ON OTHER DIMENSIONS ±1/4
□ MAXIUM UNIT WIDTH

MOTOR		DIMENSIONS														UNIT WEIGHT	
FRAME SIZE	UNITS	A	B	C	D	E	F	G	H	J	L	M	N	P	S	UNITS	W / O MOTOR
143TC	IN	12.63	9.50	7.88	3.63	5.13	2.50	.44	.44	3.56	1.44	8.00	.38	4.75	3.13	LBS	78
145TC	MM	320,7	241,3	200,0	92,1	130,2	63,5	11,1	11,1	90,5	36,6	203,2	9,5	120,6	79,4	KG	35,5
182TC	IN	12.63	9.63	9.00	3.63	5.13	2.50	.44	.44	3.56	1.44	8.00	.38	4.75	3.13	LBS	78
184TC	MM	320,7	244,5	228,6	92,1	130,2	63,5	11,1	11,1	90,5	36,6	203,2	9,5	120,6	79,4	KG	35,5
213TC	IN	12.63	12.88	9.00	3.63	5.13	2.50	.44	.44	3.56	1.44	8.00	.38	4.75	3.13	LBS	78
215TC	MM	320,7	247,7	228,6	92,1	130,2	63,5	11,1	11,1	90,5	36,6	203,2	9,5	120,6	79,4	KG	35,5
	IN																
	MM																

Blackmer www.blackmer.com	MOTOR COUPLING ADAPTER SMVP 15C SMVP 30C MCA180TC	DIMENSIONS 108-107 Section 100 Effective JULY 2015 Replaces JULY 2002 Page 2 / 2

RIGHT HAND ROTATION

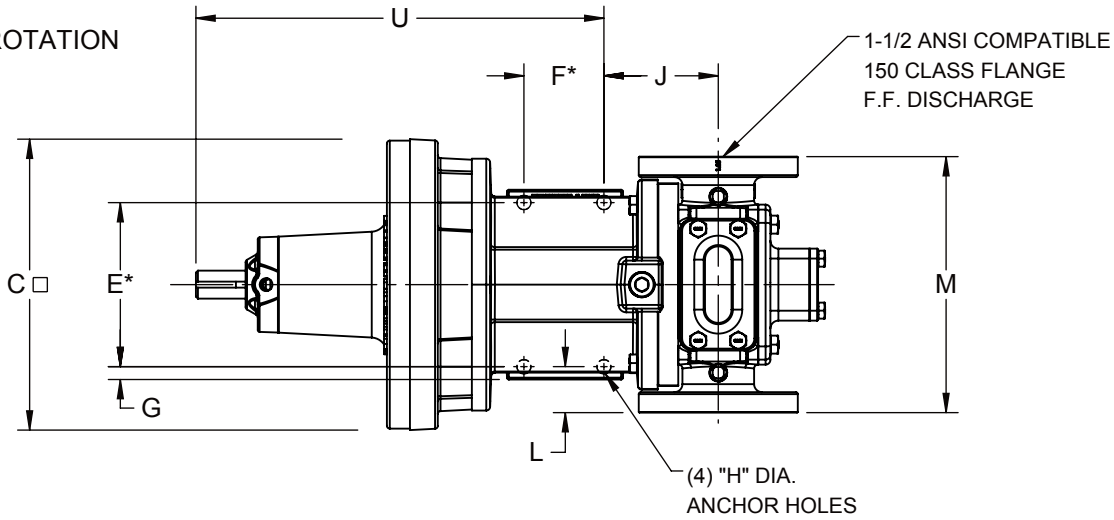

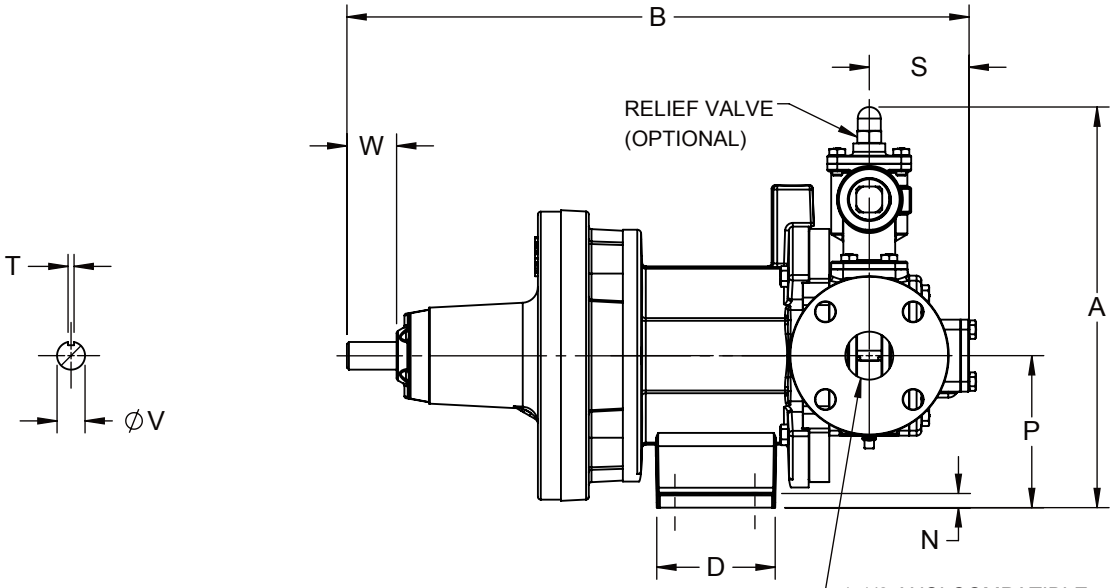

* TOLERANCE ±1/8
TOLERANCE ON OTHER DIMENSIONS ±1/4
□ MAXIUM UNIT WIDTH

		DIMENSIONS																		UNIT WEIGHT	
	UNITS	A	B	C	D	E	F	G	H	J	L	M	N	P	S	T	U	V	W	UNITS	
	IN	12.63	19.50	9.00	3.63	5.13	2.50	.44	.44	3.56	1.44	8.00	.38	4.75	3.13	.19	12.75	.88	1.75	LBS	103
	MM	320,7	495,3	228,6	92,1	130,2	63,5	11,1	11,1	90,5	36,6	203,2	9,5	120,6	79,4	4,8	323,9	22,2	44,5	KG	47
	IN																				
	MM																				