TYPE	SIZE	UNIT STYLE
XL	4B	PO

DIMENSIONS 107-109

Section 10
Effective OCT 2004
Replaces JAN 2002

www.blackmer.com

RIGHT HAND ROTATION.

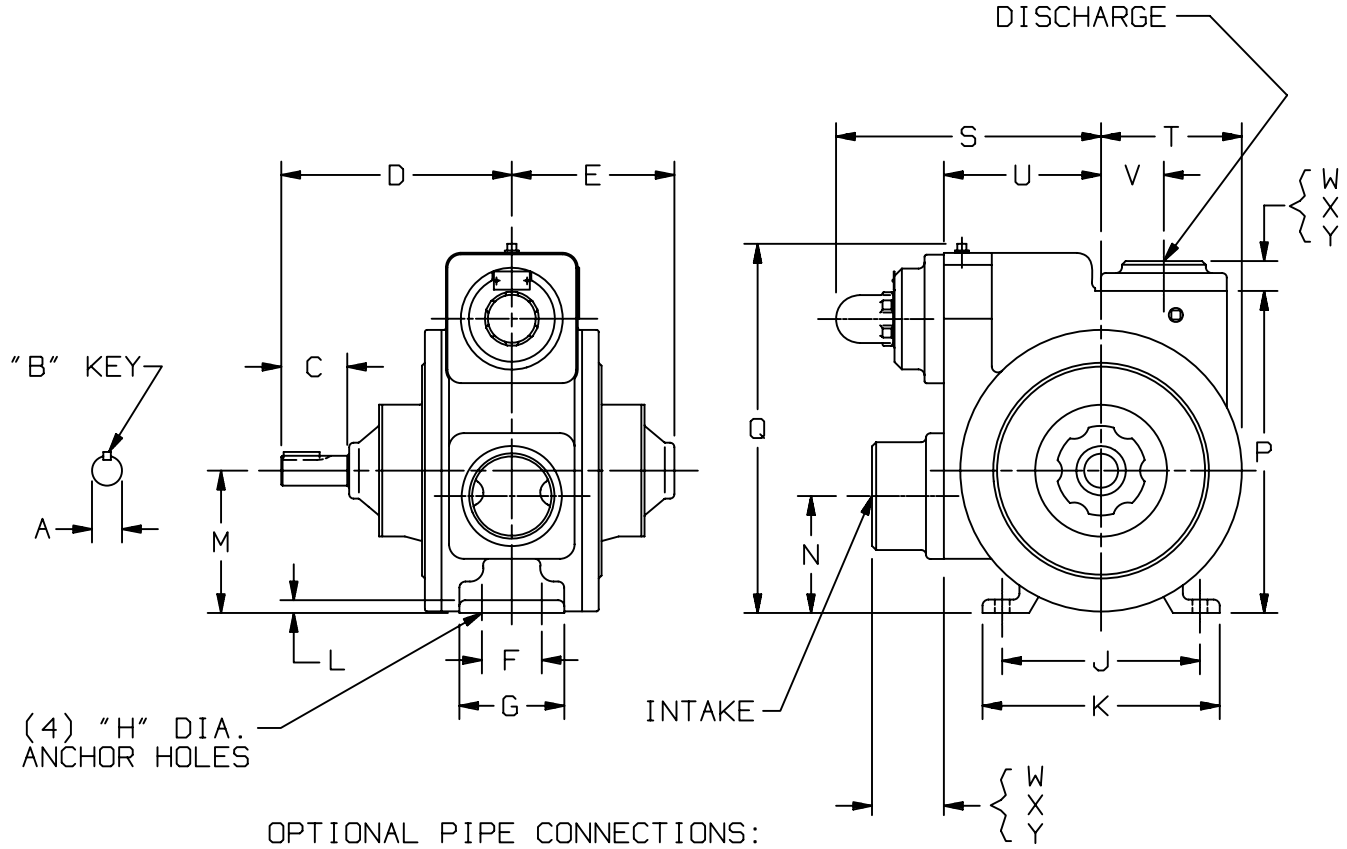

OPTIONAL PIPE CONNECTIONS:

INTAKE	DISCHARGE
W=4" WELD FLG., STL.-STD.	W=4" WELD FLG., STL.-STD.
X=3" WELD FLG., STL.-STD.	X=3" WELD FLG., STL.-STD.
Y=3" NPT FLG., NODULAR	Y=3" NPT FLG., NODULAR

MOTOR			UNITS	DIMENSIONS									
FRAME SIZE				A	B	C	D	E	F	G	H	J	K
			IN	1 1/4	5/16	2 3/4	9 5/8	6 13/16	2 1/2	4 3/8	5/8	8 1/4	9 15/16
			MM	31,8	7,9	69,9	244,5	173	63,5	111,1	15,9	209,6	252,5
				L	M	N	P	Q	R	S	T	U	V
			IN	9/16	5 15/16	4 7/8	13 7/16	15 7/16	—	11 1/16	5 7/8	6 9/16	2 5/8
			MM	14,3	150,9	123,8	341,4	392,2	—	281,0	149,2	166,6	66,7
				W	X	Y	Z	AA	BB	CC	DD	EE	FF
			IN	3	1 1/4	1 1/2	—	—	—	—	—	—	—
			MM	76,2	31,8	38,1	—	—	—	—	—	—	—
				WEIGHT									
			LBS	205									
			KG	93									

DIMENSIONS 107-109	TYPE	SIZE	UNIT STYLE
Section 10 Effective OCT 2004 Replaces JAN 2002 Page 2 / 6	XL	4B	PO

Blackmer
www.blackmer.com

LEFT HAND ROTATION.

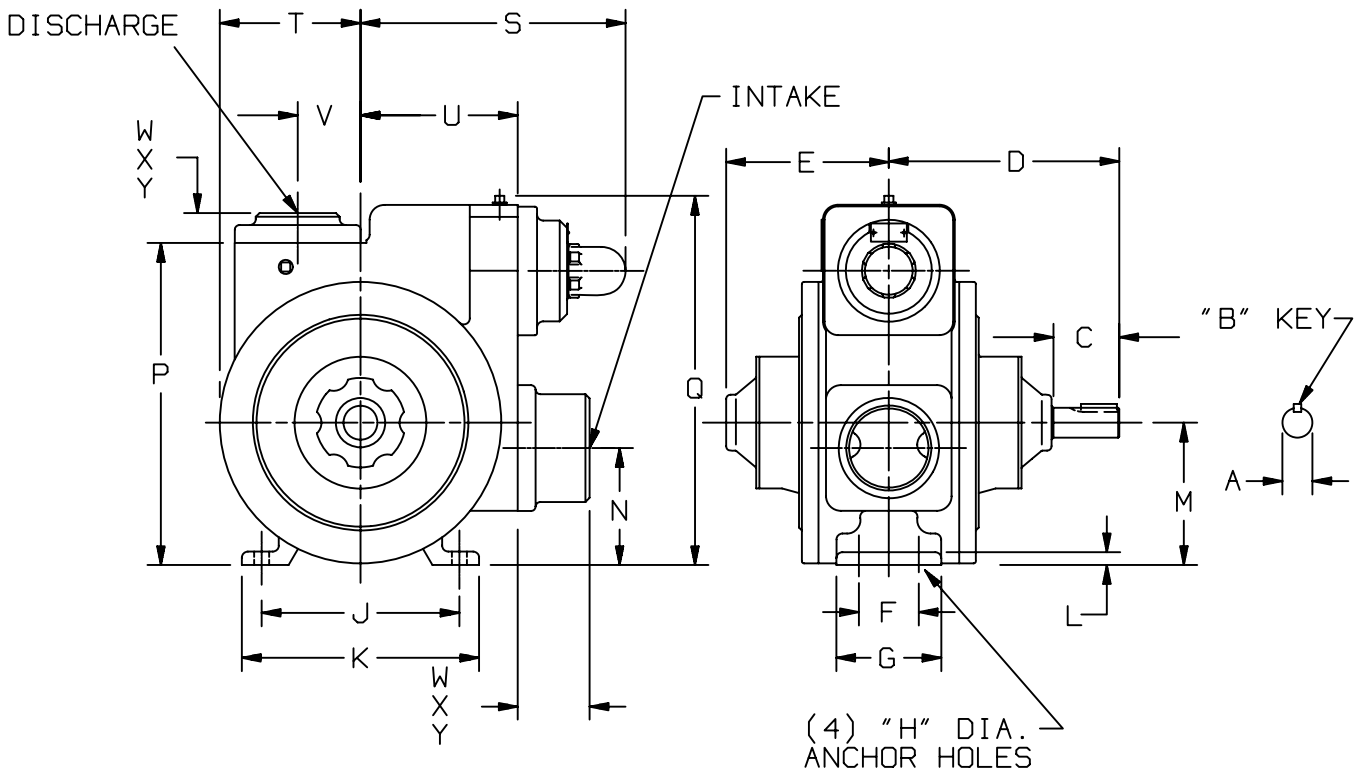

OPTIONAL PIPE CONNECTIONS:

INTAKE	DISCHARGE
W=4" WELD FLG., STL.-STD.	W=4" WELD FLG., STL.-STD.
X=3" WELD FLG., STL.-STD.	X=3" WELD FLG., STL.-STD.
Y=3" NPT FLG., NODULAR	Y=3" NPT FLG., NODULAR

MOTOR			UNITS	DIMENSIONS									
FRAME SIZE				A	B	C	D	E	F	G	H	J	K
			IN	1 1/4	5/16	2 3/4	9 5/8	6 13/16	2 1/2	4 3/8	5/8	8 1/4	9 15/16
			MM	31,8	7,9	69,9	244,5	173	63,5	111,1	15,9	209,6	252,5
				L	M	N	P	Q	R	S	T	U	V
			IN	9/16	5 15/16	4 7/8	13 7/16	15 7/16	—	11 1/16	5 7/8	6 9/16	2 5/8
			MM	14,3	150,9	123,8	341,4	392,2	—	281,0	149,2	166,6	66,7
				W	X	Y	Z	AA	BB	CC	DD	EE	FF
			IN	3	1 1/4	1 1/2	—	—	—	—	—	—	—
			MM	76,2	31,8	38,1	—	—	—	—	—	—	—
				WEIGHT									
			LBS	205									
			KG	93									

TYPE	SIZE	UNIT STYLE
XL	4B	HRA

DIMENSIONS 107-109

Section 107
Effective JAN 2002
Replaces 107/129 SEPT 1991

www.blackmer.com

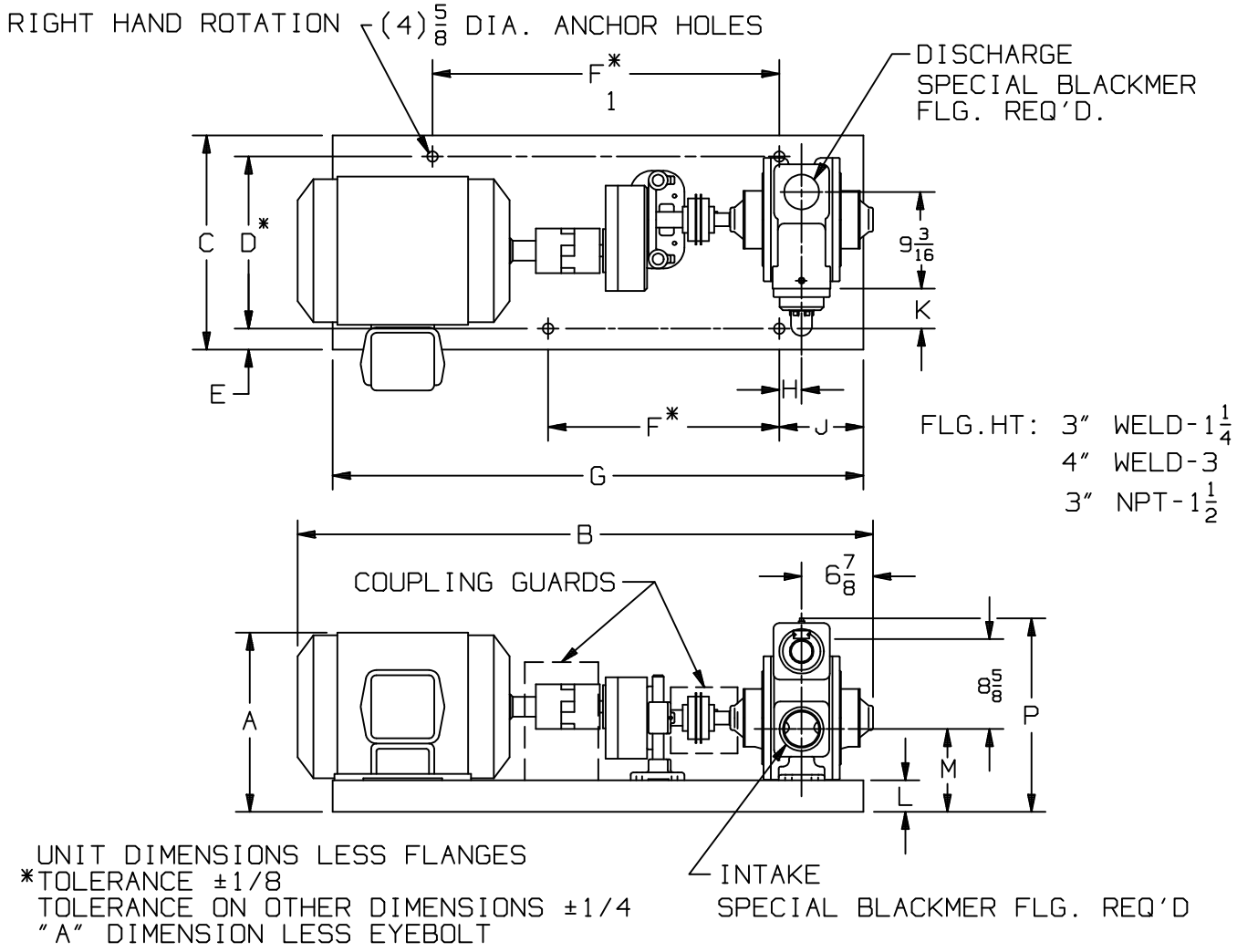

UNIT DIMENSIONS LESS FLANGES
*TOLERANCE ±1/8
TOLERANCE ON OTHER DIMENSIONS ±1/4
"A" DIMENSION LESS EYEBOLT

FRAME SIZE			BASE NO.	DIMENSIONS														
				A	B	C	D	E	F	F_1	G	H	J	K	L	M	P
182T			901792	12 3/8	45 5/8	17 1/4	14	1 5/8	15	26	44	3 1/8	9	1 5/8	2 1/4	7 1/8	18 1/8
184T			901792	12 3/8	46 3/4	17 1/4	14	1 5/8	15	26	44	3 1/8	9	1 5/8	2 1/4	7 1/8	18 1/8
213T			901792	13 7/8	48 7/8	17 1/4	14	1 5/8	15	26	44	3 1/8	9	1 5/8	2 1/4	7 1/8	18 1/8
215T			901792	13 7/8	49 5/8	17 1/4	14	1 5/8	15	26	44	3 1/8	9	1 5/8	2 1/4	7 1/8	18 1/8
254T			901793	16 7/8	53 3/8	20 3/8	16 3/8	2	22	33	50 1/2	2 1/8	8	3 7/8	3	7 7/8	18 7/8
256T			901793	16 7/8	55 1/8	20 3/8	16 3/8	2	22	33	50 1/2	2 1/8	8	3 7/8	3	7 7/8	18 7/8
284T			901793	18 1/2	56 1/2	20 3/8	16 3/8	2	22	33	50 1/2	2 1/8	8	3 7/8	3	7 7/8	18 7/8
286T			901793	18 1/2	58	20 3/8	16 3/8	2	22	33	50 1/2	2 1/8	8	3 7/8	3	7 7/8	18 7/8

DIMENSIONS 107-109	TYPE	SIZE	UNIT STYLE
Section 107 Effective JAN 2002 Replaces 107/130 SEPT 1991 Page 4 / 6	XL	4B	HRA

www.blackmer.com

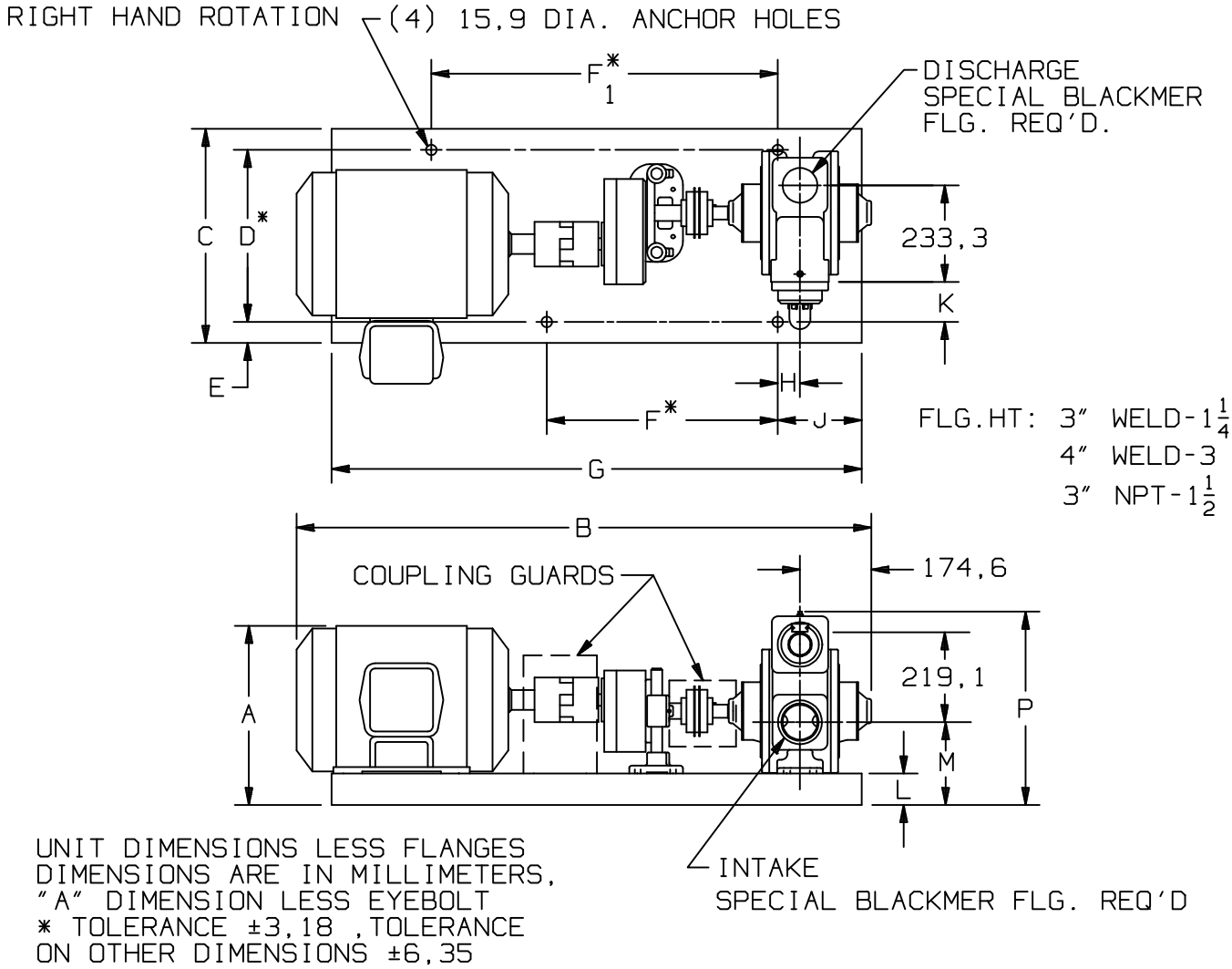

UNIT DIMENSIONS LESS FLANGES
DIMENSIONS ARE IN MILLIMETERS,
"A" DIMENSION LESS EYEBOLT
* TOLERANCE ±3,18 ,TOLERANCE
ON OTHER DIMENSIONS ±6,35

FRAME SIZE			BASE NO.	DIMENSIONS													
				A	B	C	D	E	F	F_1	G	H	J	K	L	M	P
182T			901792	314,3	1158,9	438,2	355,6	41,3	381	660,4	1117,6	79,4	228,6	41,3	57,2	181	460,4
184T			901792	314,3	1187,5	438,2	355,6	41,3	381	660,4	1117,6	79,4	228,6	41,3	57,2	181	460,4
213T			901792	352,4	1241,4	438,2	355,6	41,3	381	660,4	1117,6	79,4	228,6	41,3	57,2	181	460,4
215T			901792	352,4	1260,5	438,2	355,6	41,3	381	660,4	1117,6	79,4	228,6	41,3	57,2	181	460,4
254T			901793	428,6	1355,7	517,5	415,9	50,8	558,8	838,2	1282,7	54	203,2	98,4	76,2	200	479,4
256T			901793	428,6	1400,2	517,5	415,9	50,8	558,8	838,2	1282,7	54	203,2	98,4	76,2	200	479,4
284T			901793	469,9	1435,1	517,5	415,9	50,8	558,8	838,2	1282,7	54	203,2	98,4	76,2	200	479,4
286T			901793	469,9	1473,2	517,5	415,9	50,8	558,8	838,2	1282,7	54	203,2	98,4	76,2	200	479,4

Blackmer www.blackmer.com	TYPE	SIZE	UNIT STYLE	DIMENSIONS 107-109
	XL	4B	HRB	Section 107 Effective JAN 2002 Replaces 107/131 SEPT 1991 Page 5 / 5

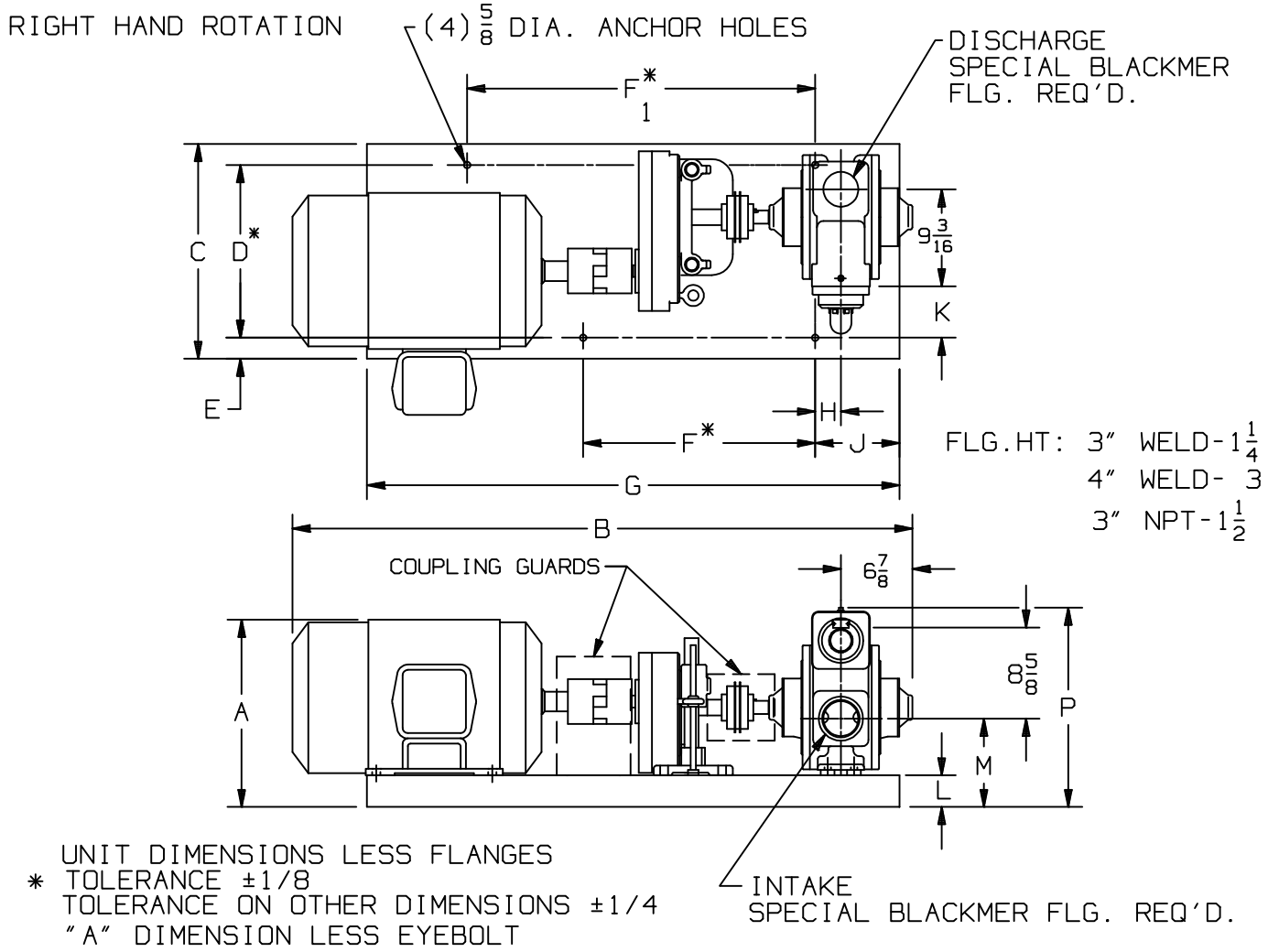

UNIT DIMENSIONS LESS FLANGES
* TOLERANCE ±1/8
TOLERANCE ON OTHER DIMENSIONS ±1/4
"A" DIMENSION LESS EYEBOLT

FRAME SIZE			BASE NO.	DIMENSIONS													
				A	B	C	D	E	F	F_1	G	H	J	K	L	M	P
182T			901315	12 7/8	49 1/8	17 1/4	14	1 5/8	15	26	44	5 1/2	8	3 1/8	2 1/4	7 5/8	18 5/8
184T			901315	12 7/8	49 1/8	17 1/4	14	1 5/8	15	26	44	5 1/2	8	3 1/8	2 1/4	7 5/8	18 5/8
213T			901320	14 3/8	49 7/8	17 1/4	14	1 5/8	15	26	44	5 1/2	8	3 1/8	2 1/4	7 5/8	18 5/8
215T			901320	14 3/8	50 5/8	17 1/4	14	1 5/8	15	26	44	5 1/2	8	3 1/8	2 1/4	7 5/8	18 5/8
254T			901773	16 3/8	54 3/8	20 3/8	16 3/8	2	22	33	50 1/2	2 1/2	8	4 7/8	3	8 1/4	19 3/8
256T			901773	16 3/8	56 1/8	20 3/8	16 3/8	2	22	33	50 1/2	2 1/2	8	4 7/8	3	8 1/4	19 3/8
284T			901773	18	58 1/8	20 3/8	16 3/8	2	22	33	50 1/2	2 1/2	8	4 7/8	3	8 3/8	19 3/8
286T			901773	18	59 5/8	20 3/8	16 3/8	2	22	33	50 1/2	2 1/2	8	4 7/8	3	8 3/8	19 3/8

DIMENSIONS 107-109	TYPE	SIZE	UNIT STYLE
Section 107 Effective JAN 2002 Replaces 107/132 SEPT 1991 Page 6 / 6	XL	4B	HRB

Blackmer
www.blackmer.com

RIGHT HAND ROTATION

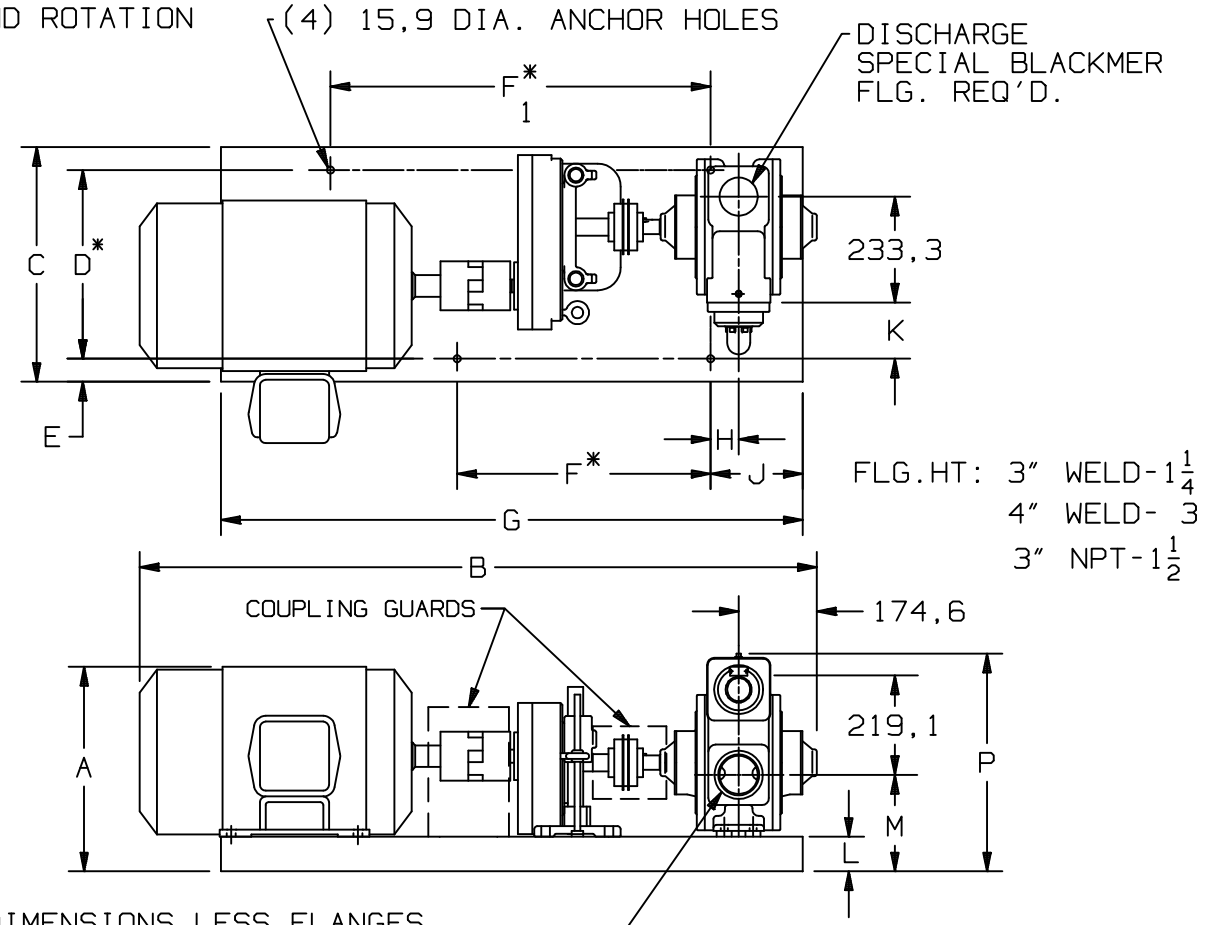

UNIT DIMENSIONS LESS FLANGES
DIMENSIONS ARE IN MILLIMETERS,
"A" DIMENSION LESS EYEBOLT
* TOLERANCE ±3,18, TOLERANCE
ON OTHER DIMENSIONS ±6,35

FRAME SIZE			BASE NO.	DIMENSIONS													
				A	B	C	D	E	F	F_1	G	H	J	K	L	M	P
182T			901315	327	1247,8	438,2	355,6	41,3	381	660,4	1117,6	139,7	203,2	79,4	57,2	193,7	473,1
184T			901315	327	1247,8	438,2	355,6	41,3	381	660,4	1117,6	139,7	203,2	79,4	57,2	193,7	473,1
213T			901320	365,1	1266,8	438,2	355,6	41,3	381	660,4	1117,6	139,7	203,2	79,4	57,2	193,7	473,1
215T			901320	365,1	1285,9	438,2	355,6	41,3	381	660,4	1117,6	139,7	203,2	79,4	57,2	193,7	473,1
254T			901773	415,9	1381,1	517,5	415,9	50,8	558,8	838,2	1282,7	63,5	203,2	123,8	76,2	209,6	492,1
256T			901773	415,9	1425,6	517,5	415,9	50,8	558,8	838,2	1282,7	63,5	203,2	123,8	76,2	209,6	492,1
284T			901773	457,2	1476,4	517,5	415,9	50,8	558,8	838,2	1282,7	63,5	203,2	123,8	76,2	212,7	492,1
286T			901773	457,2	1514,5	517,5	415,9	50,8	558,8	838,2	1282,7	63,5	203,2	123,8	76,2	212,7	492,1